рационал | КОТЕЛЬНЫЕ СИСТЕМЫ

R-3.4. Узел оборудования водоподготовки, подпитки и обезжелезивания

Состав узла

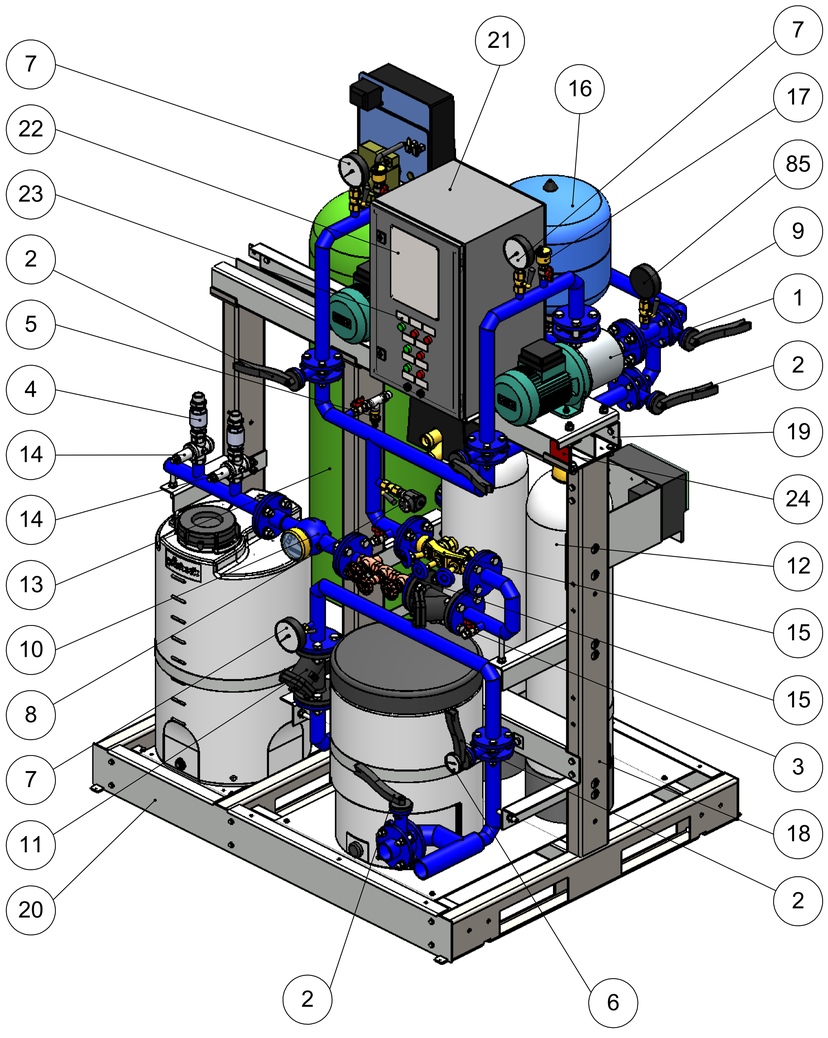

Общие данные

Поз.	Наименование	Характеристика
1	Номинальная электрическая мощность узла	0,25-1,5 кВт
2	Номинальный диаметр подключения холодной воды	25 – 65 мм
3	Присоединения трубопроводов (ГОСТ 12821-80)	Фланцы PN6 – трубопроводы Фланцы PN16 – насосы Резьбовые соединения — насосы и арматура
4	Допустимая температура окружающей среды при эксплуатации и хранении	+5 ... + 40°С
5	Рабочая температура среды	До +30°С
6	Максимальное допустимое рабочее давление	6 бар
7	Расход воды на подпитку	до 5 м3/ч
8	Варианты установки узла	в приямке фундамента на фундаменте без приямка
9	Количество насосов	2 одинарных насоса
10	Резервирование насосов по производительности	100%
11	Регулирование оборотов насосов	Без регулирования
12	Частота вращения насосов	1450 и 2900 об/мин
13	Электрическое подключение	Насосы – 3 ~ 400 В, 50 Гц
14	Класс защиты	IP 54
15	Размер шкафа управления	600x380x350мм
16	Напряжение питания шкафа управления	380 VAC, 50 Гц
17	Напряжение питания цепей датчиков	24 VDC
18	Напряжение питания цепей управления и внутреннего оборудования шкафа	220 VAC, 50 Гц
19	Мощность источника питания 24VDC	0,21 кВт

Тепловая схема

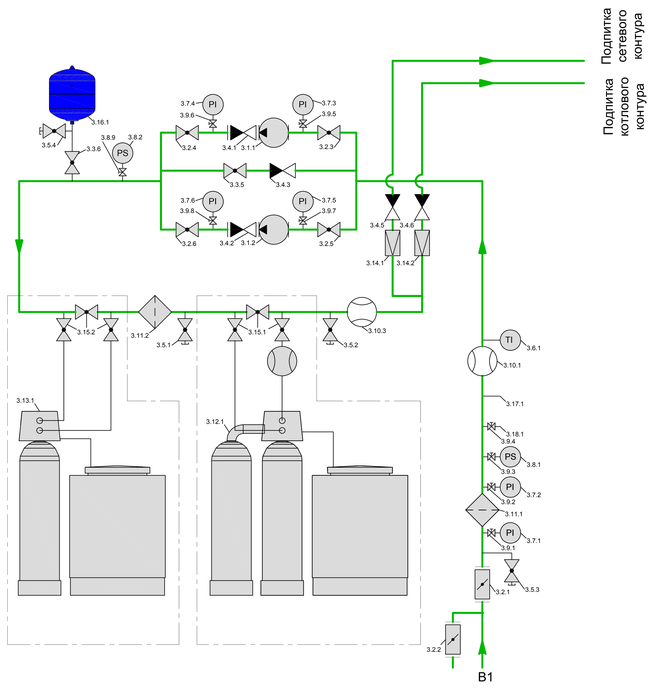

Спецификация оборудования

Поз.	Оборудование	Кол-во	Обозначение на изделии и тепловой схеме
1	Насос циркуляционный одноступенчатый	2	Насос 3.1.1-2
2	Затвор дисковый	6	Затвор дисковый 3.2.1-6
3	Кран шаровой	4	Кран шаровой 3.3.1-4
4	Клапан обратный	6	Клапан обратный 3.4.1-6
5	Кран шаровой для наполнения и опорожнения	4	Кран сливной 3.5.1-4
6	Термометр (класс точности 2,5; диаметр 63 мм)	1	Термометр 3.6.1
7	Манометр (класс точности 2,5; диаметр 100 мм)	6	Манометр 3.7.1-6
8	Реле давления	2	Реле давления 3.8.2
9	Кран 3-ходовой	9	Кран трёхходовой 3.9.1-9
10	Счетчик холодной воды (не входит в объём поставки)	2	Счётчик 3.10.1-2
11	Фильтр сетчатый	2	Фильтр 3.11.1-2
12	Установка умягчения	1	Установка умягчения 3.12.1

Поз.	Оборудование	Кол-во	Обозначение на изделии и тепловой схеме
13	Установка обезжелезивания	1	Установка обезжелезивания 3.13.1
14	Ограничитель давления	2	Ограничитель давления 3.14.1-2
15	Монтажный вентиль	2	Монтажный вентиль 3.15.1-2
16	Мембранный бак	1	Мембранный бак 3.16.1
17	Воздухоотводчик	2	Воздухоотводчик 3.17.1-2
18	Каркас узла	1	-
19	Канал для проводов и кабелей	1	-
20	Лицевой профиль для формирования приямка в фундаменте	2	-
21	Шкаф управления узлом	1	-
22	Схема тепломеханическая	1	-
23	Лампочки, кнопки, переключатели для управления и индикации работы узла	1	-
24	Маркировка узла	1	-